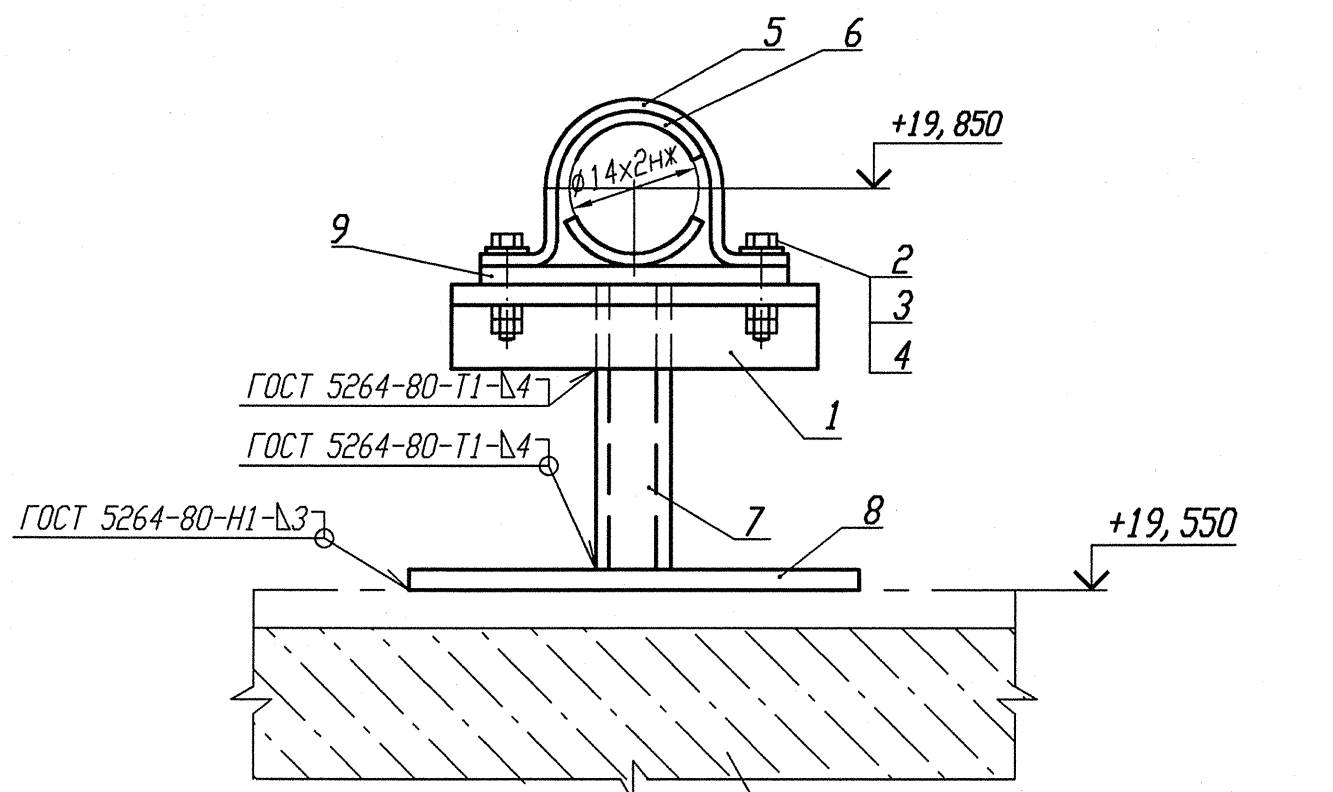

Деталь поз. 5 (Lр=100)

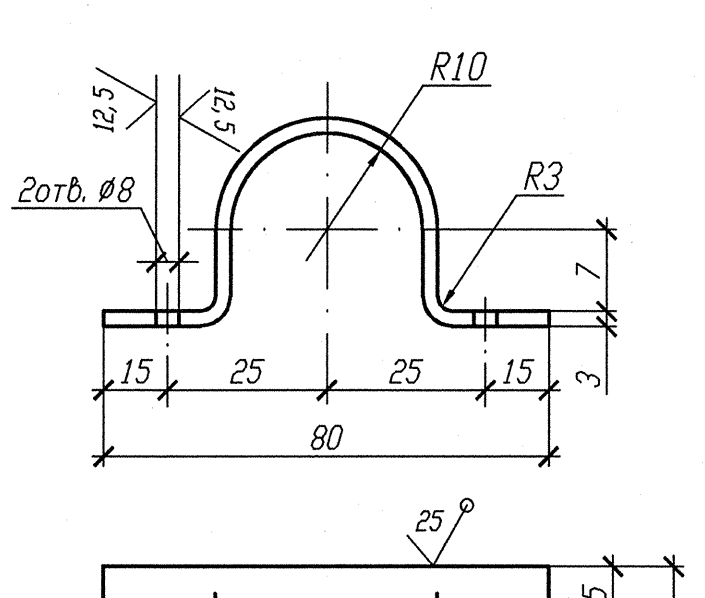

Деталь поз. 6

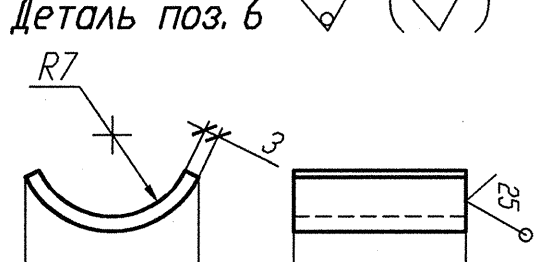

Деталь поз. 10

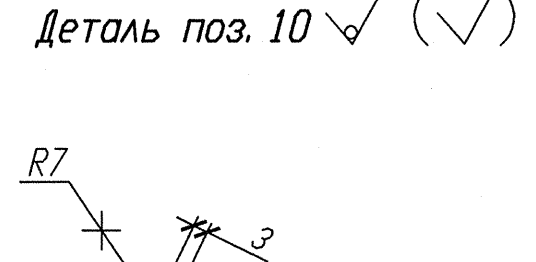

Спецификация деталей

Поз.	Обозначение	Наименование	Кол.	Материал	Масса, кг ед.	Масса, кг общ.	Приме-чание
1	ГОСТ 8509-93	Уголок В 35х35х4 l=300	1	Ст 3 пс 2-сб ГОСТ 535-2005	0,63	0,63	
2	ГОСТ 7798-70	Болт М6-6gх30.56.35	2	35 ГОСТ 1050-88	0,009	0,018	
3	ГОСТ 11371-78	Шайба А.6х2.02.Ст3пс	2	ОК360В-2-IV-Ст3пс ГОСТ 16523-97	0,0014	0,0028	
4	ГОСТ 5915-70	Гайка М6-6Н.8.35	4	35 ГОСТ 1050-88	0,0026	0,0104	
5	БК-1998784	Полухомут Б-ПН-3х100х30	1	ОК360В-4-IV-Ст3сп-сб ГОСТ 16523-97	0,08	0,08	
6	БК-1998785	Прокладка Б-ПН-3х22х50	2	12Х18Н10Т-МАг ГОСТ 5582-75	0,03	0,06	
7	ГОСТ 8240-97	Швеллер 10 l=286	1	Ст 3 пс 2-сб ГОСТ 535-88	2,457	2,457	
8	ГОСТ 19903-74	Лист Б-ПН 4х70х110	1	Ст 3 сп 5-сб ГОСТ 14637-89	0,2418	0,2418	
9	ГОСТ 19903-74	Лист Б-ПН 3х150х80	1	ОК360В-4-IV-Ст3сп-сб ГОСТ 16523-97	0,283	0,283	
10	БК-1998786	Упор Б-ПН-3х22х50	2	12Х18Н10Т-МАг ГОСТ 5582-75	0,03	0,06	
	ГОСТ 2246-70	Проволока		СВ-04Х19Н11М3		-	
	ГОСТ 9467-75	Электроды		УОНИИ 13/45		-	
				Итого:		3,843	

N опоры	Рабочее состояние						Холодное состояние						Сейсмическое состояние					
	Усилия, кН			Моменты, кН.м			Усилия, кН			Моменты, кН.м			Усилия, кН			Моменты, кН.м		
	Px	Py	Pz	Mx	My	Mz	Px	Py	Pz	Mx	My	Mz	Px	Py	Pz	Mx	My	Mz
3TV10Y245	0,004	0,021	-0,057	-0,002	0	0,004	0	0	-0,056	-0,001	0,001	0	0,012	0,020	0,005	0,002	0,001	0,002
3TV10Y524	-0,057	-0,026	-0,028	-0,004	0,001	0,016	0,001	0,002	-0,076	0,006	0	0	0,021	0,009	0,012	0,002	0,002	0,006

1 Привязку опоры смотри изометрический чертеж 3TV50Z07.

2 Сварку производить по ГОСТ 5264-80.

3 Отметка трубопровода подлежит уточнению в соответствии с уклоном трубопровода.

4 Спецификация составлена на одну опору.

5 Изготовить два комплекта.

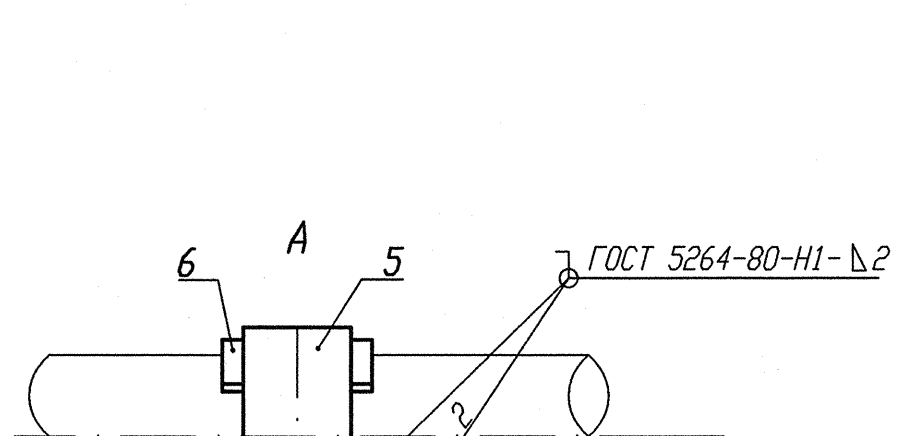

АРХИВНЫЙ ЭКЗЕМПЛЯР

Инв. N подл. R3.03732.1.0.13

Лист 165

Изм.	Кол. уч.	Лист	Nдок.	Подпись	Дата
Инж. Ск.		Случевская			12.02
Пров. инж. 1к.		Шабинская			12.02
Пров. вед. инж.		Махотина			12.02
Н. контр.		Краснояров			13.02

R3.TV10.3095.013.03.00.083

Ростовская АЭС Блок 3

Редукторное отделение Герметичная часть Трубопроводы отбора проб Рр больше 2.2 МПа

Стадия	Лист	Листов
Р	1	1

Опора неподвижная 3TV10Y245, 3TV10Y524

ОАО "НИАЭП" 2013

Инв. N подл. | Подп. и дата | Взам. инв. N

R3.03732.1.0.13 | 12.03.13

Формат А4х3